T07

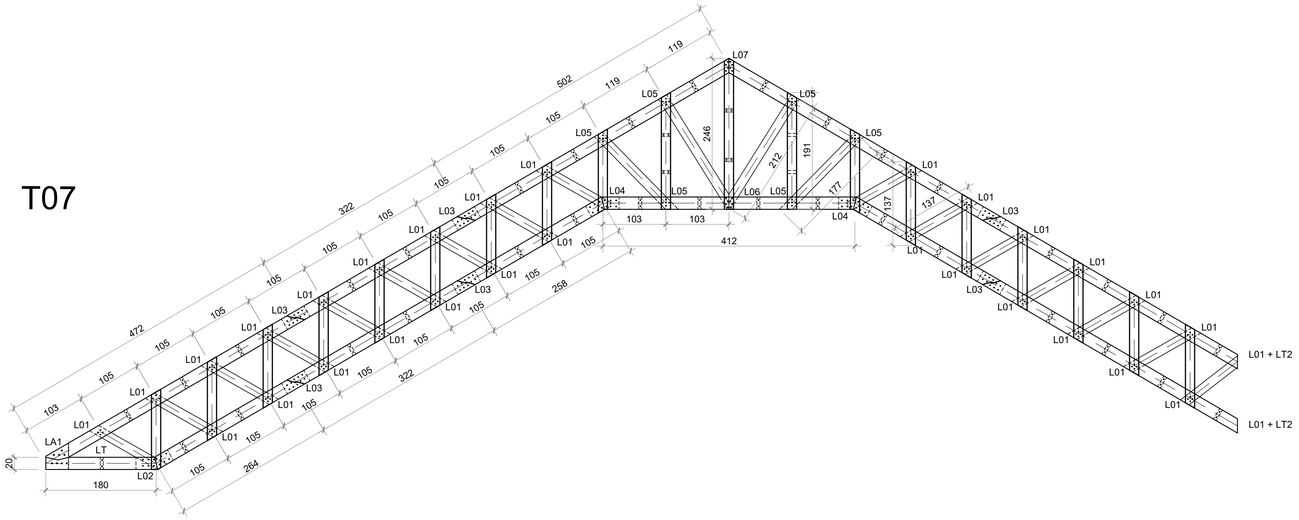

T09

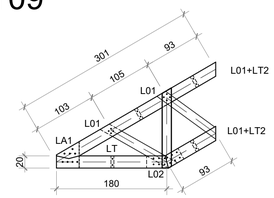

T10

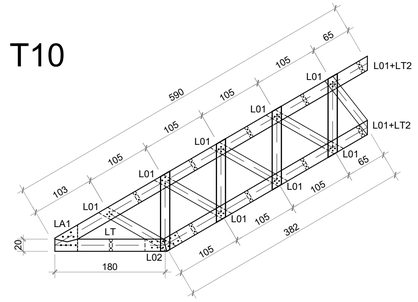

T11

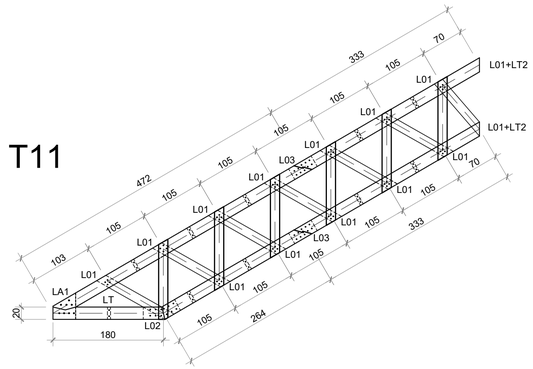

T08

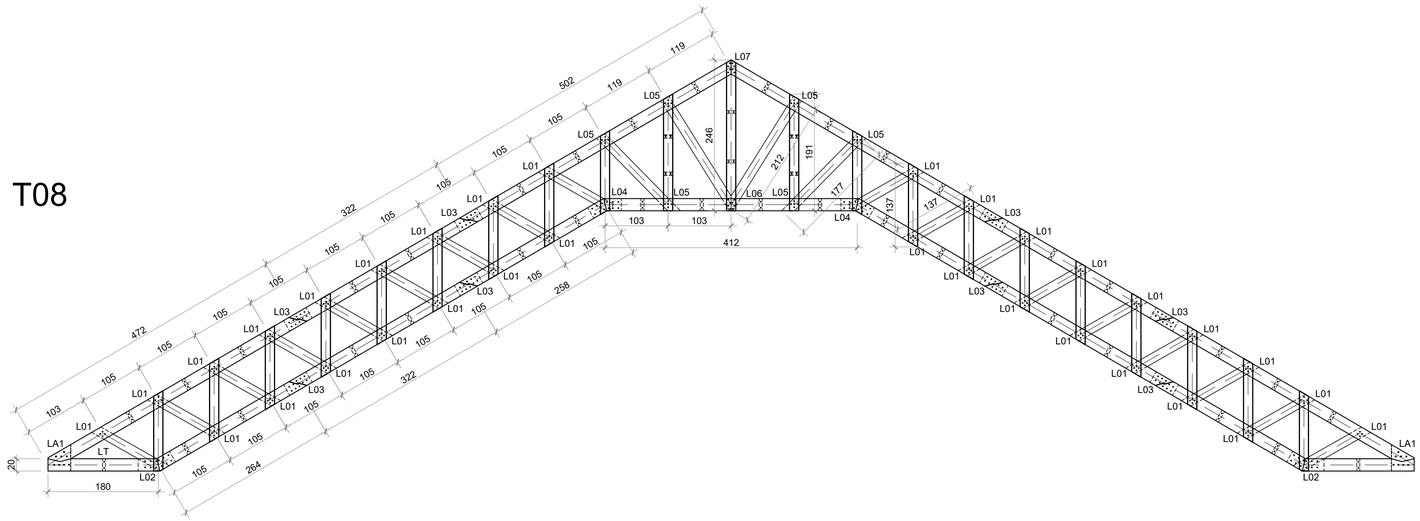

1 Treliça

escala 1:50

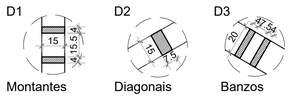

Todas as unidades não indicadas estão em cm.

PROJETO ESTRUTURAL
Construção da 3ª/4ª Etapa do Centro de Eventos

Gustavo Ribeiro da Silva
Engenheiro Civil, Me.
CREA-RS 208.184
54 - 9 81390048

CENTRO DE EVENTOS

TRELIÇA T7 A T11
ETAPA 04

Escala: 1/50 1/20		DESENHO 01
Desenho:	Revisão: 01	
Data: 10/06/2024	Unidade: cm	FOLHA 02/06