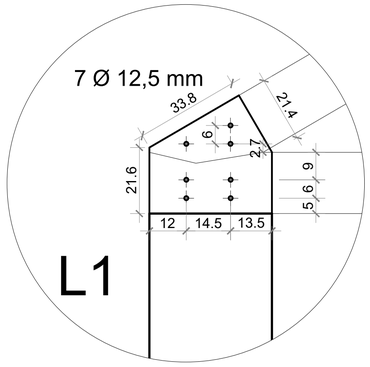

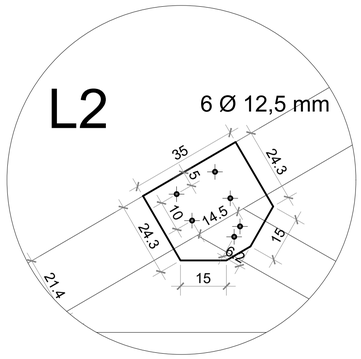

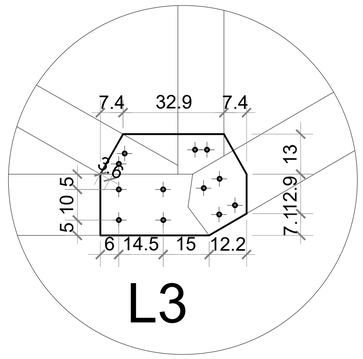

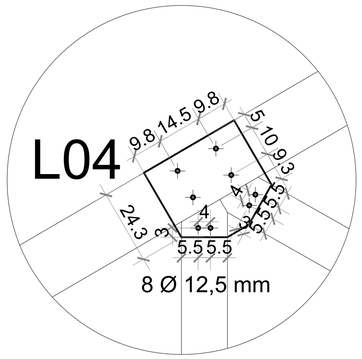

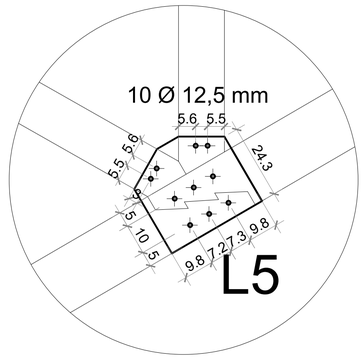

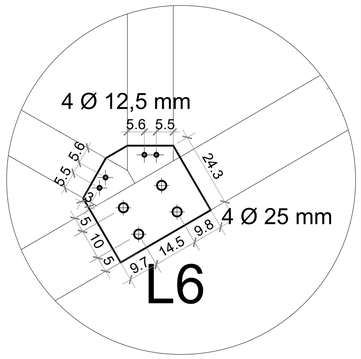

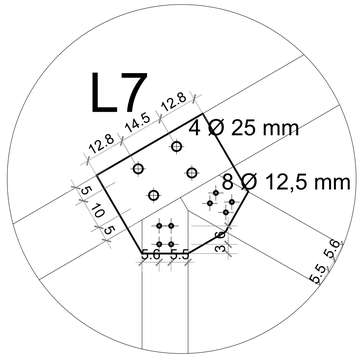

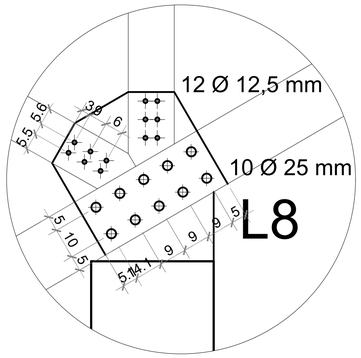

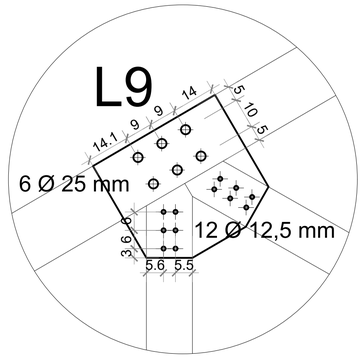

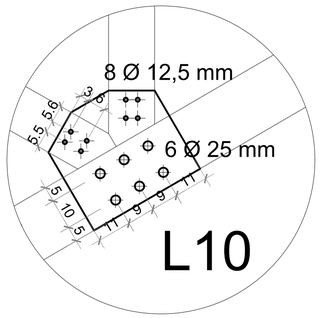

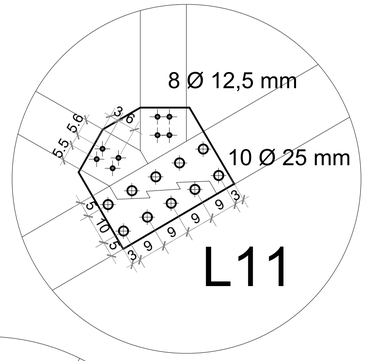

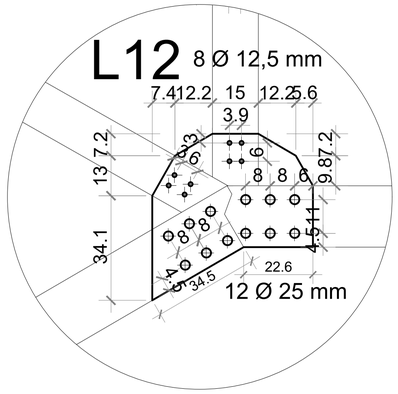

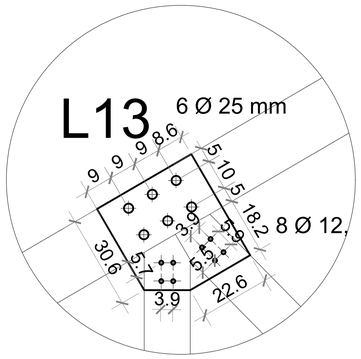

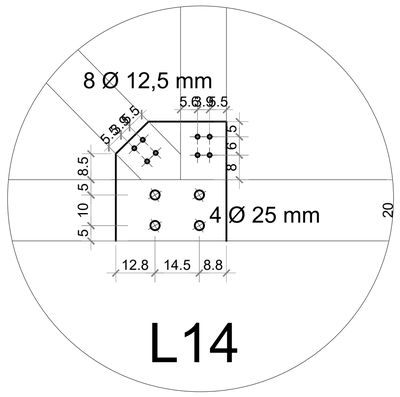

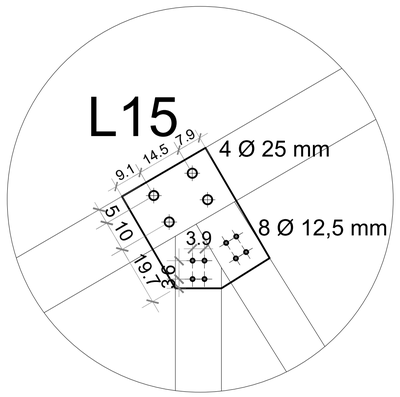

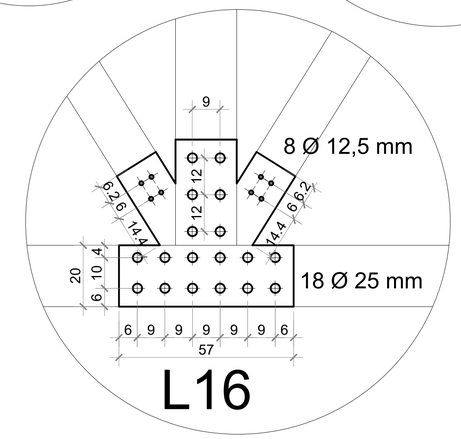

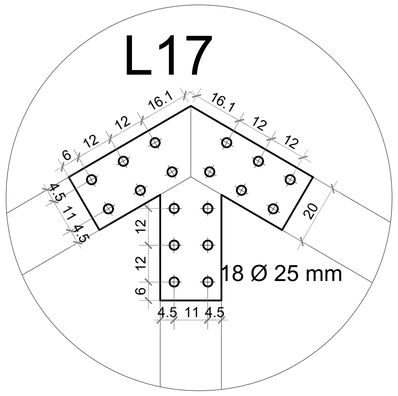

1 Ligações

CHAPAS DE AÇO MR 250 t= $\frac{1}{4}$"

Todas as ligações deverão ser executadas com pré-furo de diâmetro igual ao diâmetro do parafuso mais 0,5 mm.

PROJETO ESTRUTURAL

CTG POUSADA DO IMIGRANTE

Detalhes das ligações T24

Gustavo Ribeiro da Silva
Engenheiro Civil, Me.
CREA/RS 208.184
54 - 9 81390048

1/10

DESENHO 01

Desenho:

Revisão: 0

Data: 14/09/18

Unidade: cm

FOLHA 05/05