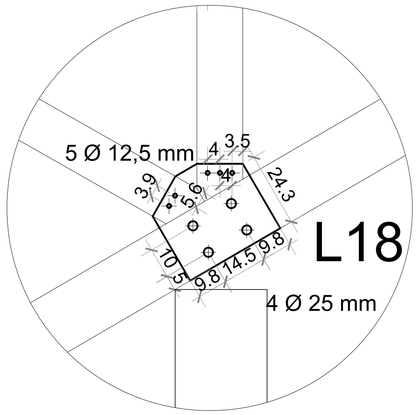

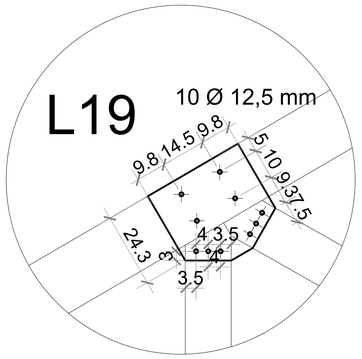

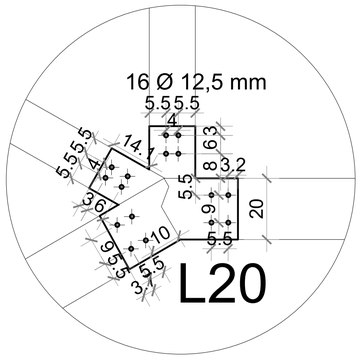

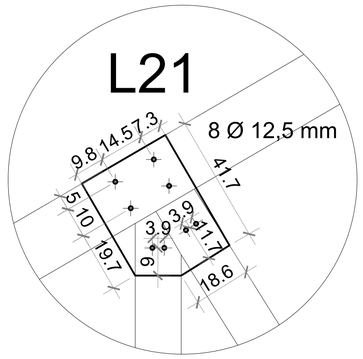

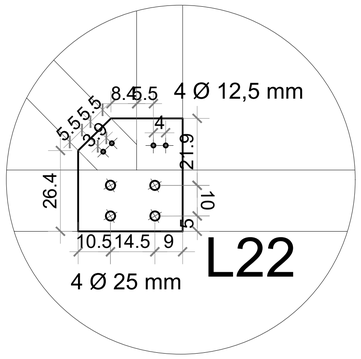

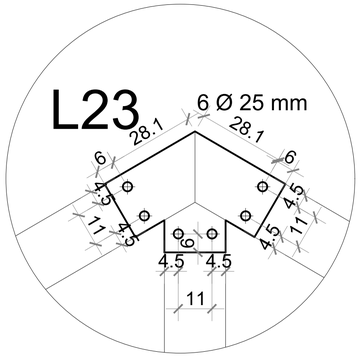

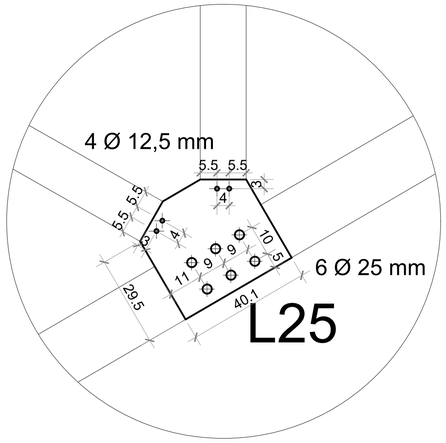

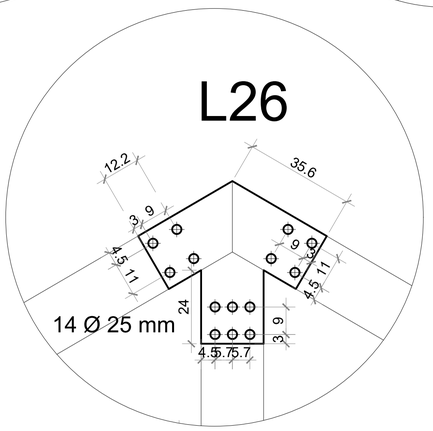

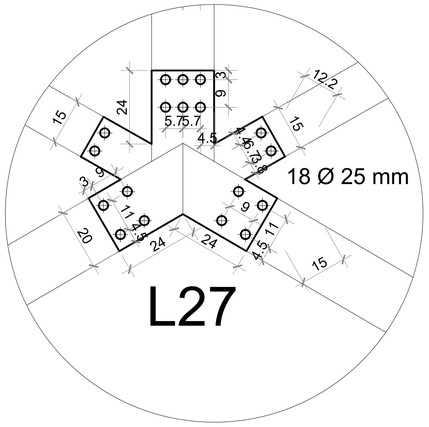

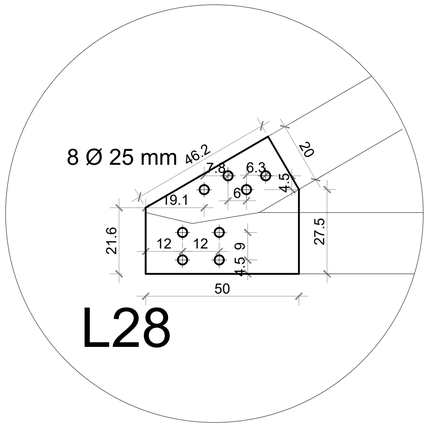

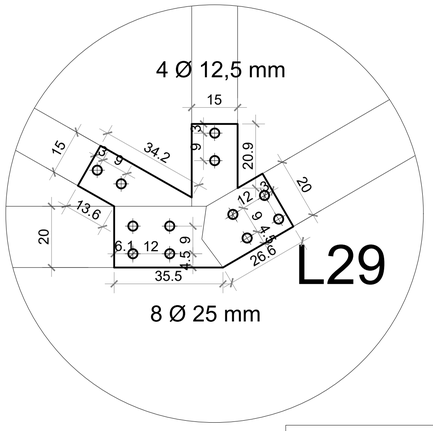

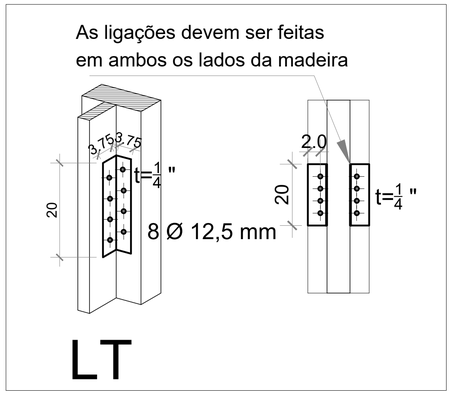

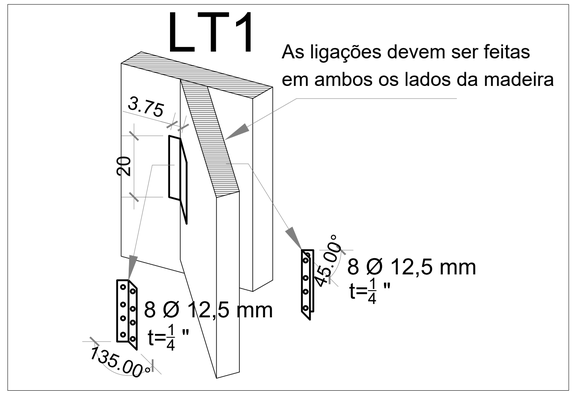

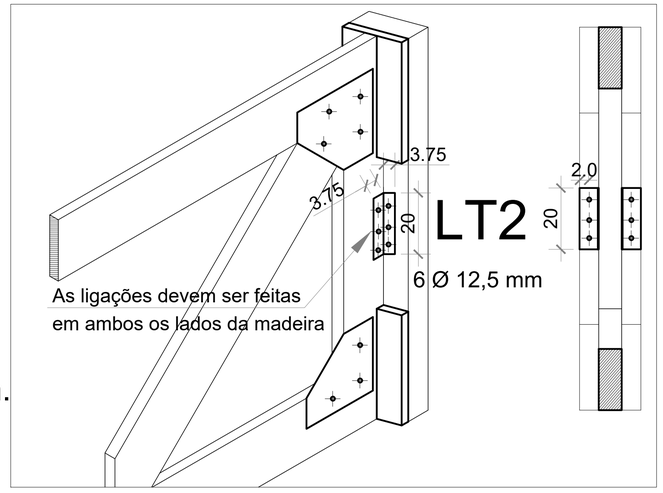

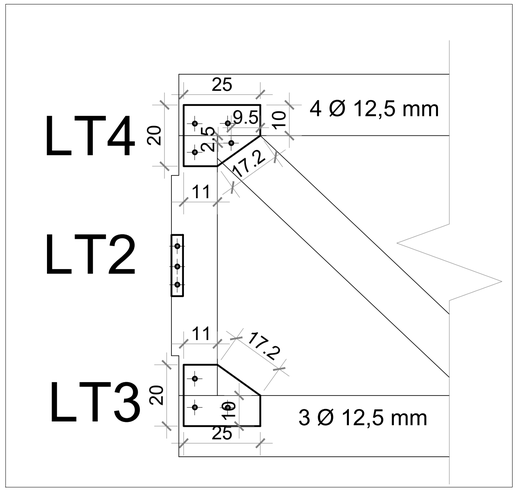

1 Ligações

CHAPAS DE AÇO MR 250
todas as chapas sem idicação de espessura são de t= $\frac{1}{8}$ "

Todas as ligações deverão ser executadas com pré-furo de diâmetro igual ao diâmetro do parafuso mais 0,5 mm.

Todas as unidades não indicadas estão em cm.

PROJETO ESTRUTURAL
Construção da 1ª Etapa do Centro de Eventos

MUNICÍPIO DE NOVA BASSANO

LIGAÇÕES 18/29
LIGAÇÃO LT, LT2, LT3,LT4

Gustavo Ribeiro da Silva
Engenheiro Civil, Me.
CREA/RS 208.194
54 - 9 91390048

1/10		DESENHO 01
Desenho:	Revisão: 0	FOLHA 15
Data: 14/09/18	Unidade: cm	