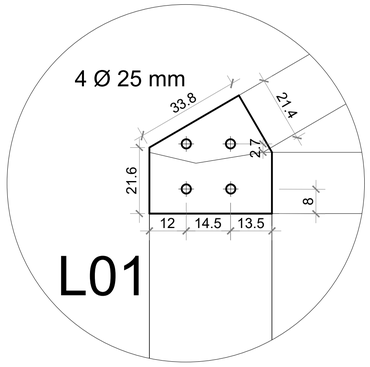

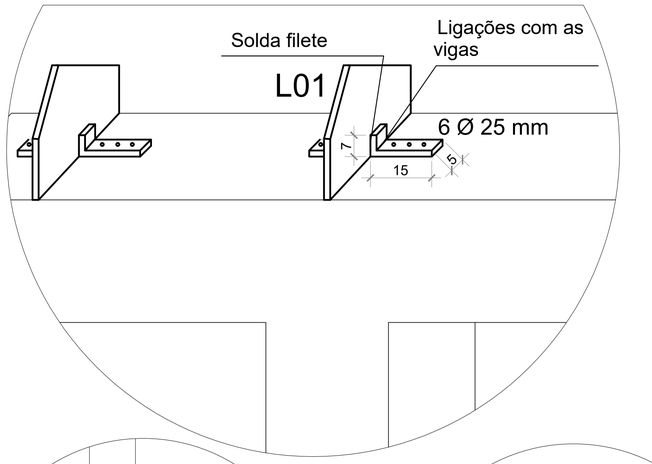

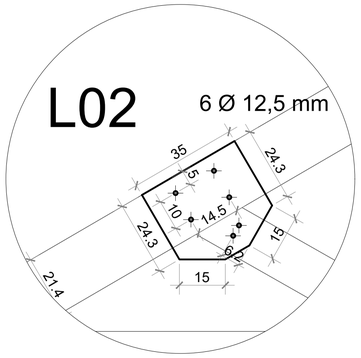

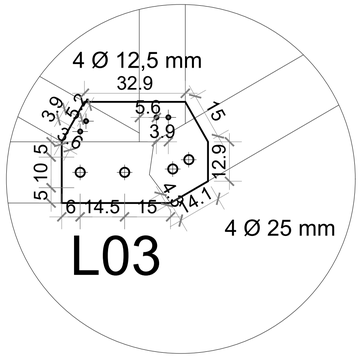

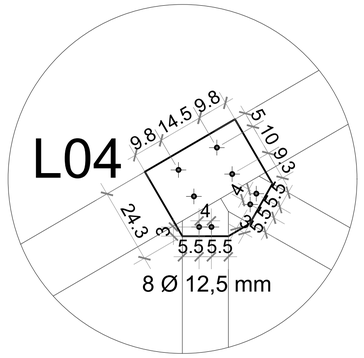

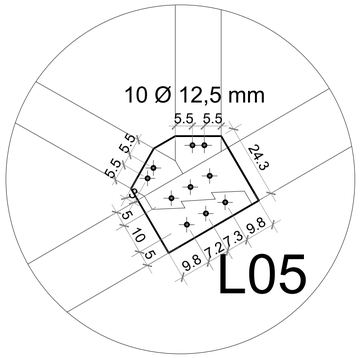

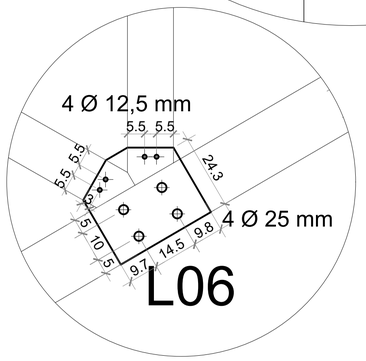

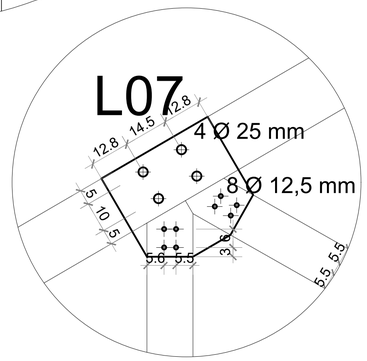

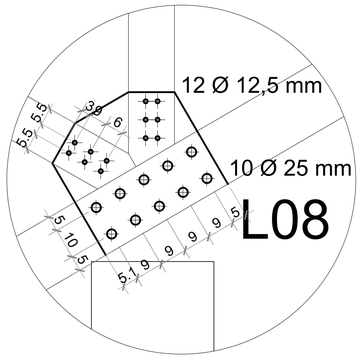

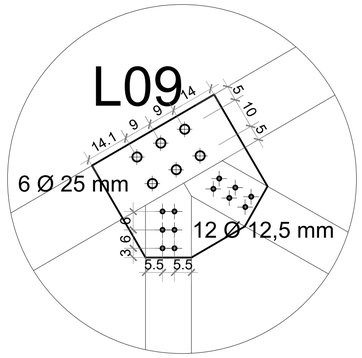

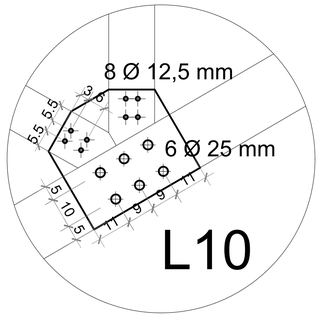

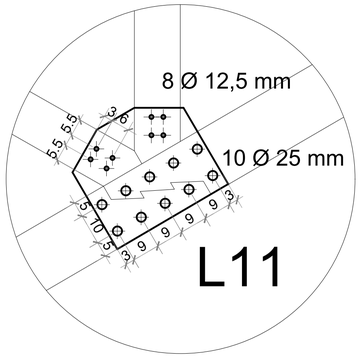

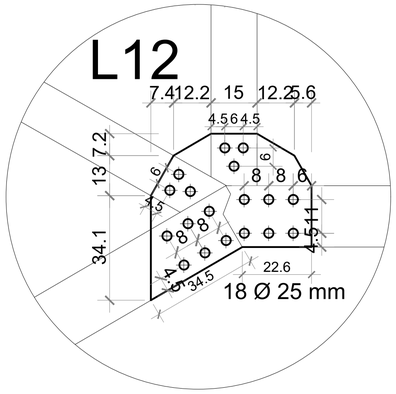

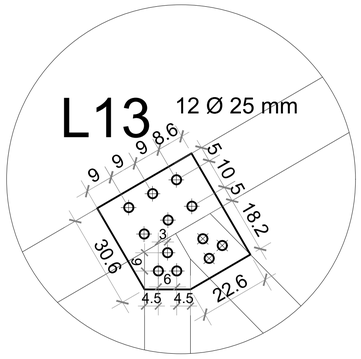

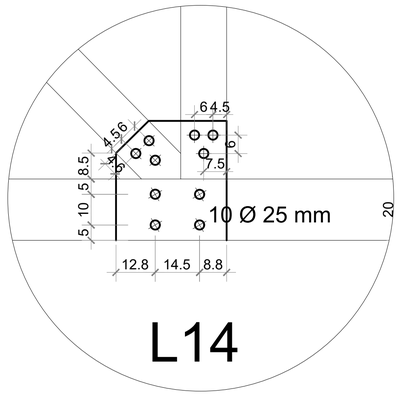

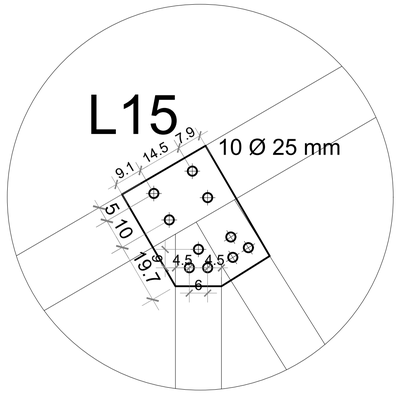

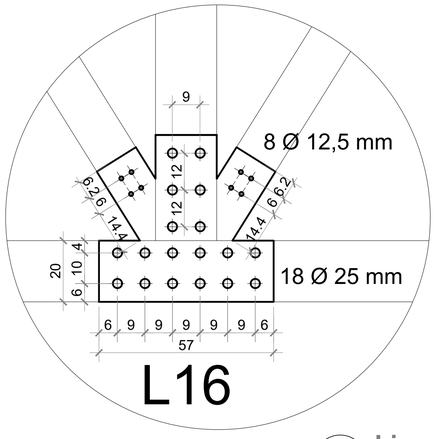

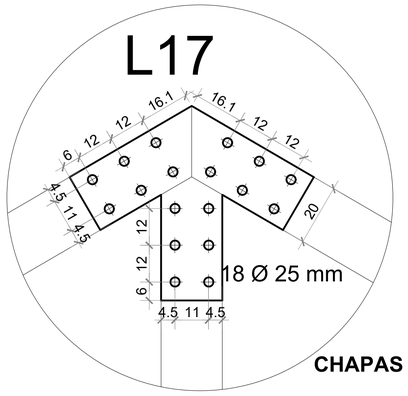

CHAPAS DE AÇO MR 250 t= $\frac{1}{4}$"

Todas as ligações deverão ser executadas com pré-furo de diâmetro igual ao diâmetro do parafuso mais 0,5 mm.

Todas as unidades não indicadas estão em cm.

1 Ligações

PROJETO ESTRUTURAL

CTG POUSADA DO IMIGRANTE

LIGAÇÕES 1/17

Gustavo Ribeiro da Silva
Engenheiro Civil, Me.
CREA/RS 208.184
54 - 9 81390048

1/10		DESENHO 01
Desenho:	Revisão: 0	
Data: 14/09/18	Unidade: cm	FOLHA 14