S1=S2=S3=S4=S5=S6=S7=S8=S10=S11=S14=S16 =S18=S28=S31=S32=S35=S36=S39=S40=S43 =S45=S46=S47=S50=S51=S52

PLANTA
ESC 1:25

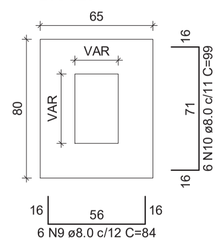

6 N9 ø8.0 c/12 C=84

Solo com capacidade de suporte > 1.50 kgf/cm²
Solo compactado sobre a sapata
peso específico > 1600.00 kgf/m³

CORTE
ESC 1:25

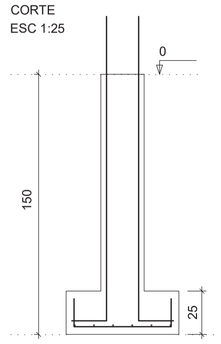

P1=P6=P14=P16=P28=P31=P32=P35=P36= =P39=P40=P43=P45=P51=P52

BALDRAME - L1
ESC 1:20

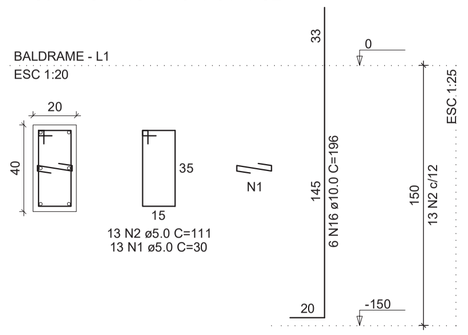

13 N2 ø5.0 C=111
13 N1 ø5.0 C=30

P10=P46=P47

BALDRAME - L1
ESC 1:20

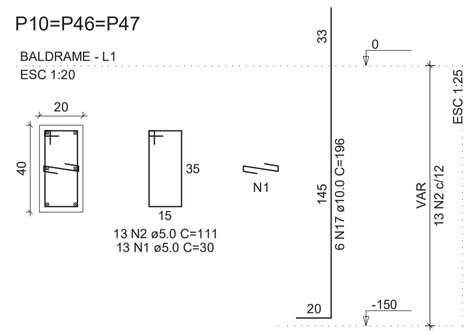

13 N2 ø5.0 C=111
13 N1 ø5.0 C=30

P2=P3=P4=P5=P7=P8=P11=P18=P50

BALDRAME - L1
ESC 1:20

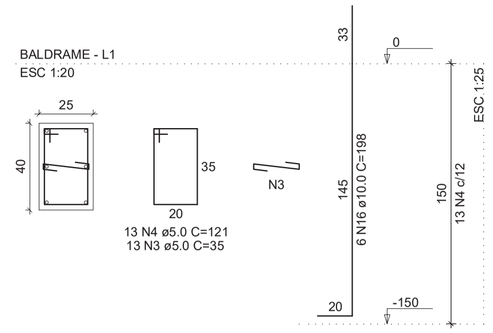

13 N4 ø5.0 C=121
13 N3 ø5.0 C=35

S44=S48=S49

PLANTA
ESC 1:25

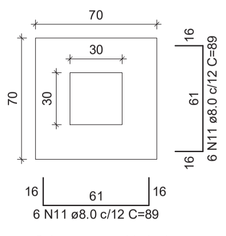

6 N11 ø8.0 c/12 C=89

Solo com capacidade de suporte > 1.50 kgf/cm²
Solo compactado sobre a sapata
peso específico > 1600.00 kgf/m³

CORTE
ESC 1:25

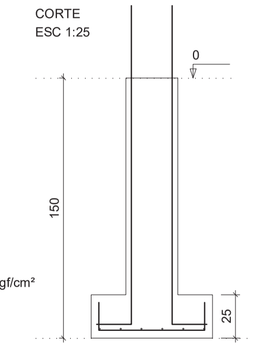

P44=P48=P49

BALDRAME - L1
ESC 1:20

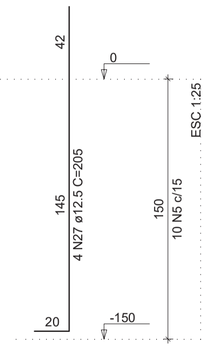

10 N5 ø5.0 C=111

RELAÇÃO DO AÇO

15xP1	9xP2	P9
3xP10	2xP12	P17
P19	P20	3xP21
P22	P24	3xP44
S9	27xS11	6xS12
S19	S20	3xS21
S22	S24	

AÇO	N	DIAM (mm)	QUANT	C.UNIT (cm)	C.TOTAL (cm)
CA60	1	5.0	325	30	9750
	2	5.0	322	111	35742
	3	5.0	117	35	4095
	4	5.0	117	121	14157
	5	5.0	78	111	8658
	6	5.0	40	30	1200
CA50	7	8.0	9	109	981
	8	8.0	8	124	992
	9	8.0	162	84	13608
	10	8.0	162	99	16038
	11	8.0	82	89	7298
	12	8.0	6	84	504
	13	8.0	24	89	2136
	14	8.0	7	114	798
	15	8.0	21	69	1449
	16	10.0	144	196	28224
	17	10.0	24	196	4704
	18	10.0	6	262	1572
	19	10.0	18	247	4446
	20	10.0	8	247	1976
	21	10.0	14	163	2282
	22	10.0	11	183	2013
	23	12.5	12	205	2460
	24	12.5	4	251	1004
	25	12.5	2	277	554
	26	12.5	18	321	5778
	27	12.5	12	205	2460
	28	12.5	14	212	2968
	29	12.5	12	237	2844

RESUMO DO AÇO

AÇO	DIAM (mm)	C.TOTAL (m)	PESO + 10% (kg)
CA50	8.0	438	190.1
	10.0	452.2	306.7
	12.5	180.7	191.5
CA60	5.0	736	124.8

PESO TOTAL (kg)	
CA50	688.3
CA60	124.8

Volume de concreto (C-30) = 12.92 m³
Área de forma = 109.36 m²

S9=S13

PLANTA
ESC 1:25

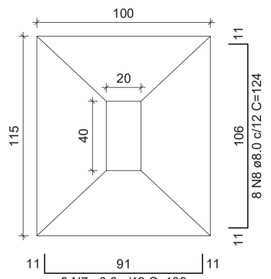

9 N7 ø8.0 c/12 C=109

Solo com capacidade de suporte > 1.50 kgf/cm²
Solo compactado sobre a sapata
peso específico > 1600.00 kgf/m³

CORTE
ESC 1:25

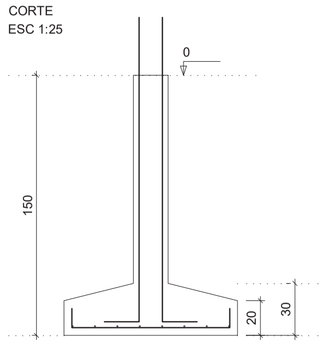

P13

BALDRAME - L1
ESC 1:20

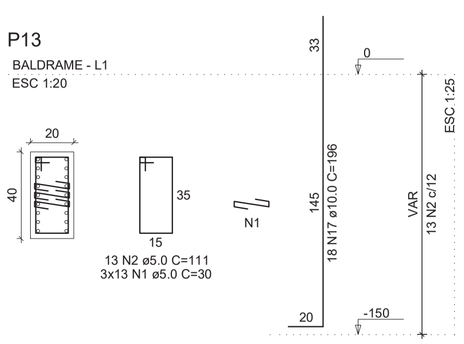

13 N2 ø5.0 C=111
3x13 N1 ø5.0 C=30

S12=S15=S17

PLANTA
ESC 1:25

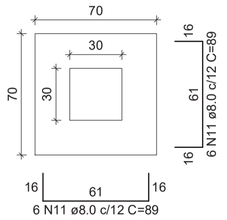

6 N11 ø8.0 c/12 C=89

Solo com capacidade de suporte > 1.50 kgf/cm²
Solo compactado sobre a sapata
peso específico > 1600.00 kgf/m³

CORTE
ESC 1:25

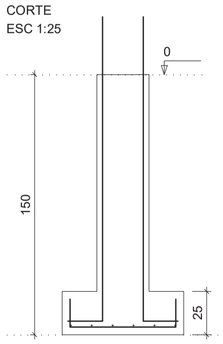

P12=P15=P17

BALDRAME - L1
ESC 1:20

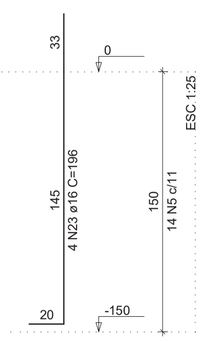

14 N5 ø5.0 C=111

S19

PLANTA
ESC 1:25

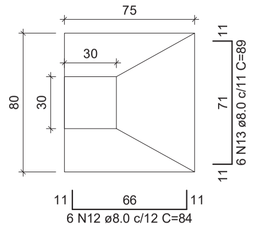

6 N12 ø8.0 c/12 C=84

Solo com capacidade de suporte > 1.50 kgf/cm²
Solo compactado sobre a sapata
peso específico > 1600.00 kgf/m³

CORTE
ESC 1:25

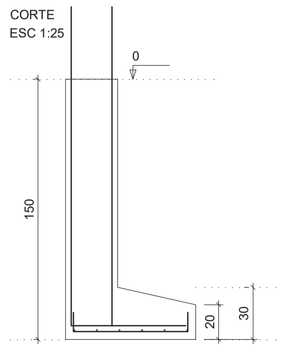

P19

BALDRAME - L1
ESC 1:20

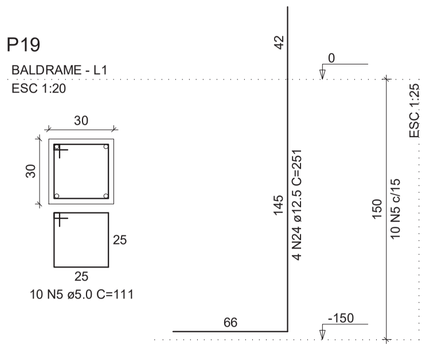

10 N5 ø5.0 C=111

S20

PLANTA
ESC 1:25

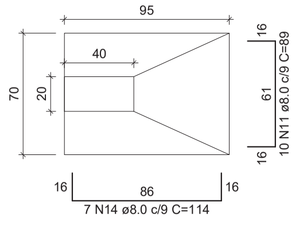

7 N14 ø8.0 c/9 C=114

Solo com capacidade de suporte > 1.50 kgf/cm²
Solo compactado sobre a sapata
peso específico > 1600.00 kgf/m³

CORTE
ESC 1:25

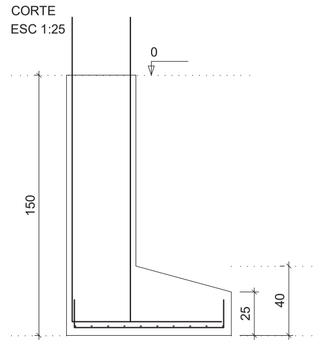

P20

BALDRAME - L1
ESC 1:20

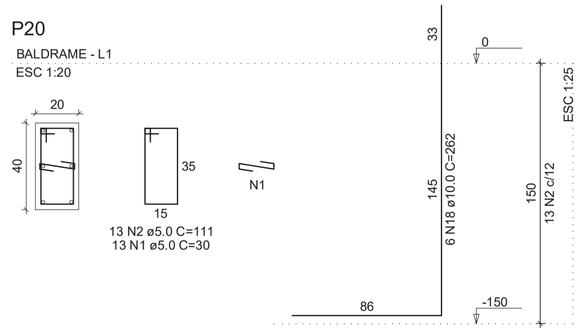

13 N2 ø5.0 C=111
13 N1 ø5.0 C=30

S21=S26=S27

PLANTA
ESC 1:25

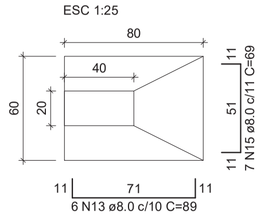

6 N13 ø8.0 c/10 C=89

Solo com capacidade de suporte > 1.50 kgf/cm²
Solo compactado sobre a sapata
peso específico > 1600.00 kgf/m³

CORTE
ESC 1:25

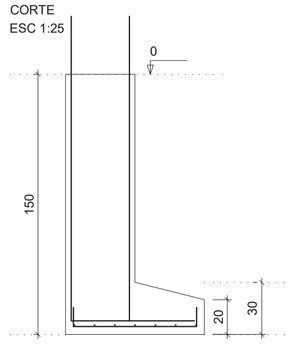

P21=P26=P27

BALDRAME - L1
ESC 1:20

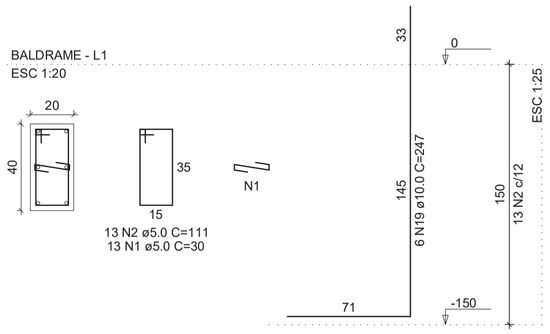

13 N2 ø5.0 C=111
13 N1 ø5.0 C=30

S22=S23

PLANTA
ESC 1:25

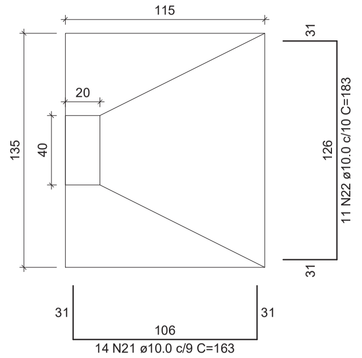

14 N21 ø10.0 c/9 C=163

Solo com capacidade de suporte > 1.50 kgf/cm²
Solo compactado sobre a sapata
peso específico > 1600.00 kgf/m³

CORTE
ESC 1:25

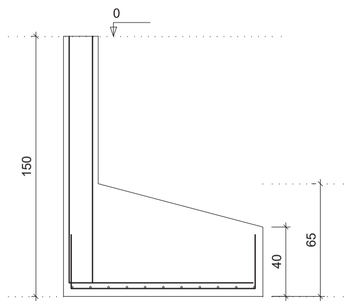

P22

BALDRAME - L1
ESC 1:20

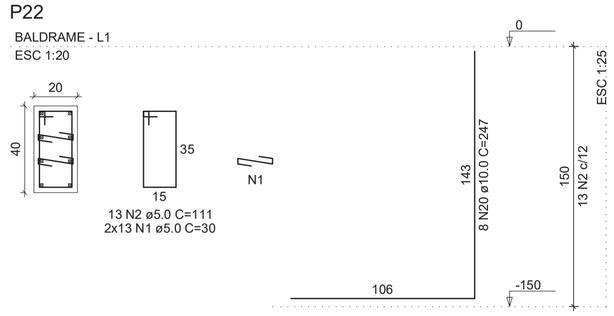

13 N2 ø5.0 C=111
2x13 N1 ø5.0 C=30

S24=S25

PLANTA
ESC 1:25

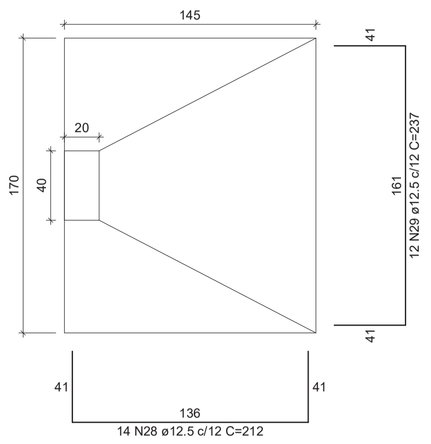

14 N28 ø12.5 c/12 C=212

Solo com capacidade de suporte > 1.50 kgf/cm²
Solo compactado sobre a sapata
peso específico > 1600.00 kgf/m³

CORTE
ESC 1:25

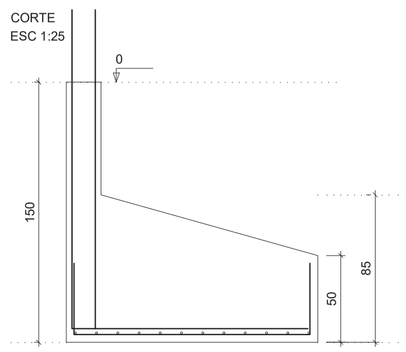

P24

BALDRAME - L1
ESC 1:20

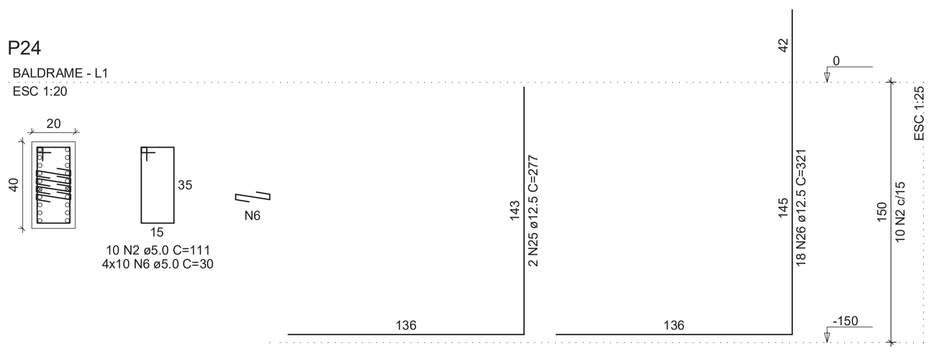

10 N2 ø5.0 C=111
4x10 N6 ø5.0 C=30

S29=S30=S33=S34=S37=S38=S41=S42

PLANTA
ESC 1:25

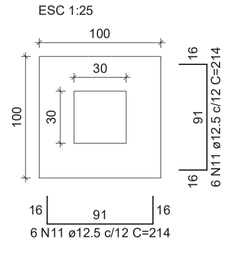

6 N11 ø12.5 c/12 C=214

Solo com capacidade de suporte > 1.50 kgf/cm²
Solo compactado sobre a sapata
peso específico > 1600.00 kgf/m³

CORTE
ESC 1:25

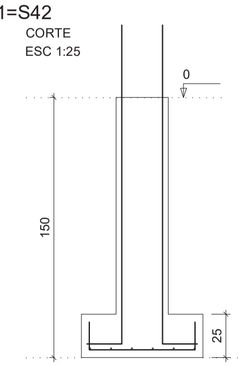

P29=P30=P33=P34=P37=P38=P41=P42

BALDRAME - L1
ESC 1:20

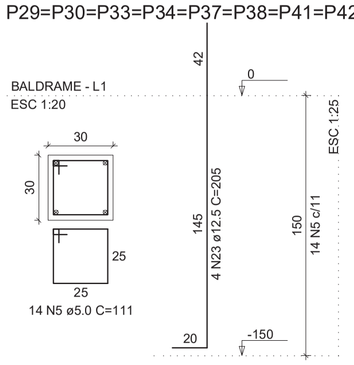

14 N5 ø5.0 C=111

PROJETO ESTRUTURAL

CENTRO DE EVENTOS

PAVIMENTO BALDRAME SAPATAS

Gustavo Ribeiro da Silva
Engenheiro Civil, Ms.
CREA/RS 208.184
54 - 9 81390048

Escala: 1/50		DESENHO 01
Desenho:	Revisão: 1	
Data: 26/01/21	Unidade: cm	FOLHA 01/01

FORMATO A1 - INTERNO: 801 x 574 mm.
EXTERNO: 841 x 594 mm.